FLUIDRA SACOPA	DIMENSIONES DIMENSIONS	Rev. 00 Año / Year: 2008 Pág./Page 1 / 1 ESP / ENG

CÓDIGO / CODE:

DESCRIPCIÓN: **PROYECTOR NIQ SPAS EMBELLECEDOR "LT"**

DESCRIPTION:

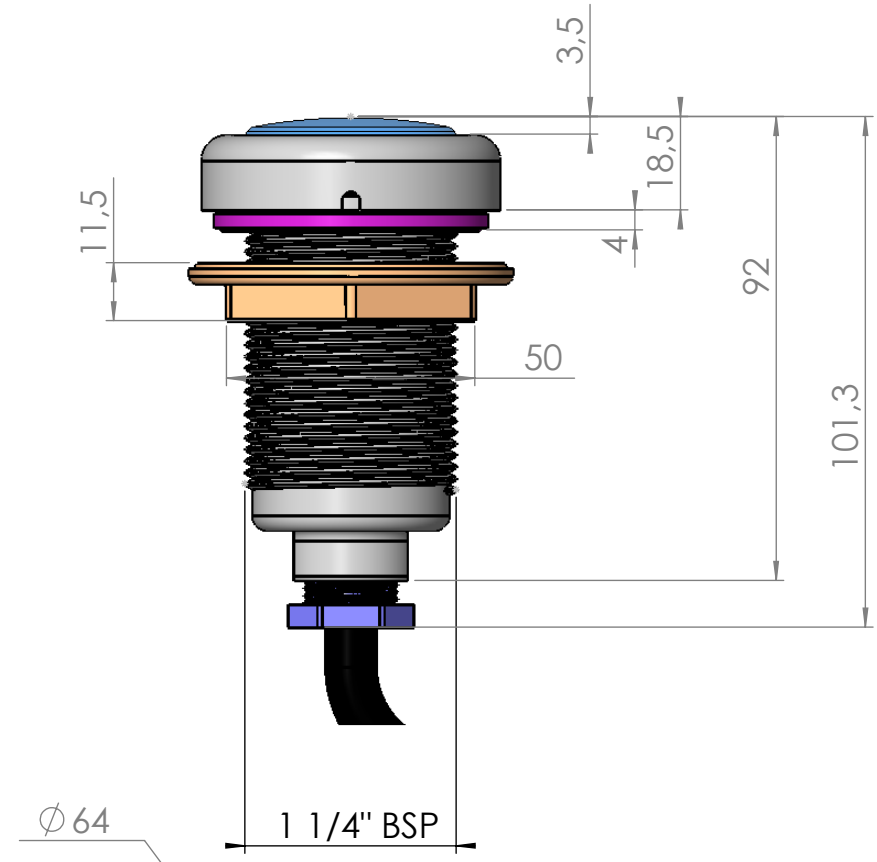

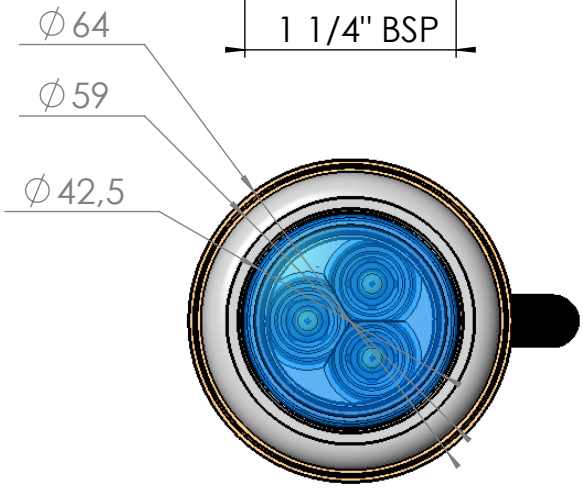

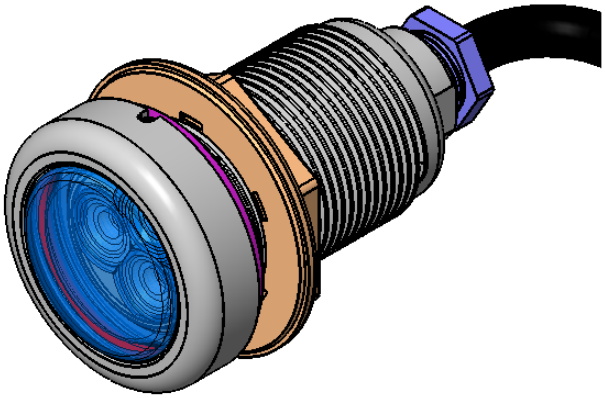

Nota: Unidades en mm
Note: Units in mm